2SC2468, 2SC2469

シリコン NPN エピタキシャルプレーナ形

VHF 高周波増幅用
VHF TV チューナ混合，発振用

SILICON NPN EPITAXIAL PLANAR

VHF AMPLIFIER
VHF TV TUNER MIXER, OSCILLATOR

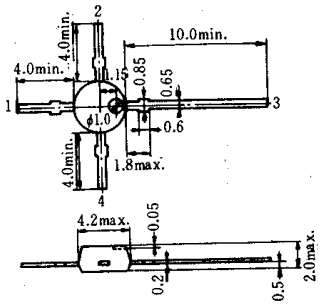

1. ベース：Base
2. NC
3. エミッタ：Emitter
4. コレクタ：Collector
(Dimensions in mm)

(FPAK)

■絶対最大定格 ABSOLUTE MAXIMUM RATINGS (Ta=25℃)

項目	Symbol	2SC2468, 2SC2469	Unit
コレクタ・ベース電圧	V_{CBO}	30	V
コレクタ・エミッタ電圧	V_{CEO}	20	V
エミッタ・ベース電圧	V_{EBO}	3	V
コレクタ電流	I_C	50	mA
許容コレクタ損失	P_C	200	mW
接合部温度	T_j	150	℃
保存温度	T_{stg}	−55～+150	℃

許容コレクタ損失の周囲温度による変化
MAXIMUM COLLECTOR DISSIPATION CURVE

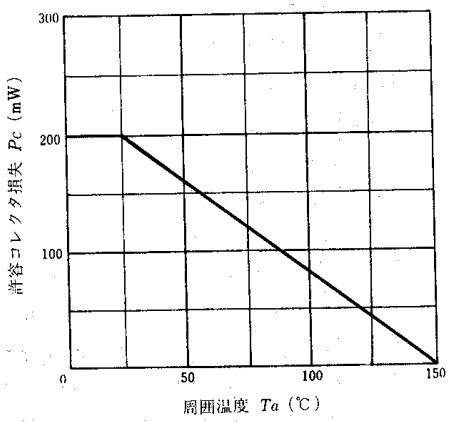

■電気的特性 ELECTRICAL CHARACTERISTICS (Ta=25℃)

項目	Symbol	Test Condition	2SC2468			2SC2469			Unit
			min.	typ.	max.	min.	typ.	max.	
コレクタ・ベース破壊電圧	$V_{(BR)CBO}$	I_C=10μA, I_E=0	30	—	—	30	—	—	V
コレクタ・エミッタ破壊電圧	$V_{(BR)CEO}$	I_C=1mA, R_{BE}=∞	20	—	—	20	—	—	V
エミッタ・ベース破壊電圧	$V_{(BR)EBO}$	I_E=10μA, I_C=0	3	—	—	3	—	—	V
直流電流増幅率	h_{FE}	V_{CE}=10V, I_C=10mA	40	—	—	40	—	—	
コレクタ・エミッタ飽和電圧	$V_{CE(sat)}$	I_C=20mA, I_B=4mA	—	—	1.0	—	—	1.0	V
利得帯域幅積	f_T	V_{CE}=10V, I_C=10mA	900	—	—	600	—	—	MHz
コレクタ出力容量	C_{ob}	V_{CB}=10V, I_E=0, f=1MHz	—	—	1.5	—	—	1.5	pF

HITACHI

Free Datasheet http://www.datasheet4u.com/