Data Travo Flyback FSV20A099

Tampak Bawah	Skema Koneksi
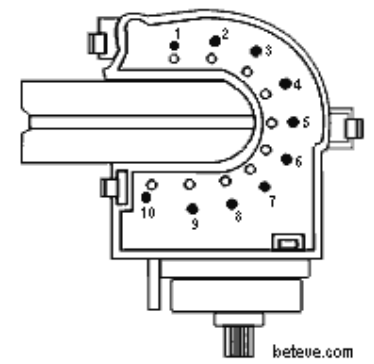	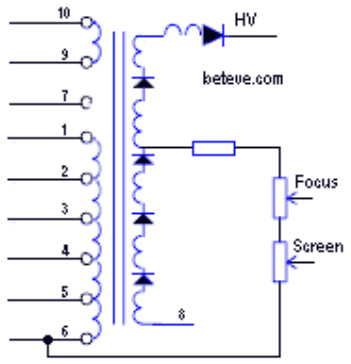

No. Pin	1	2	3	4	5	6	7	8	9	10
Fungsi	15	24	HT	45	180	GND	NC	ABL	B+125	H

Digunakan Pada TV : Sanken

Data Travo Flyback F0147PE-M

Tampak Bawah	Skema Koneksi
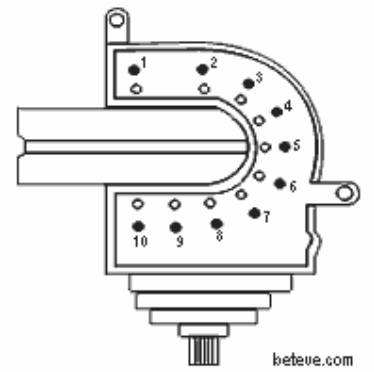	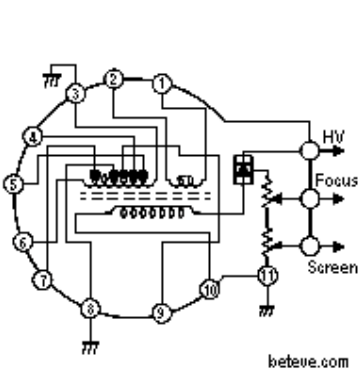

No. Pin	1	2	3	4	5	6	7	8	9	10
Fungsi	H	B+115	GND	24	12	AFC	180	GND	HT	ABL

Digunakan Pada TV : Sharp

Persamaan : F0194PEN1-SA F0193PEN1-SA BCS21-2647 F0101KM-SA F0102KM F02299PE-B F0141PE-M