❒ КТ828А, КТ828Б, КТ828В, КТ828Г

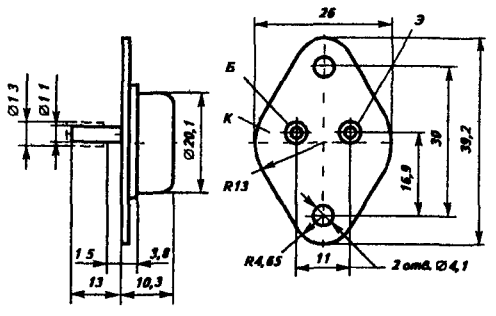

Транзисторы кремниевые меза планарные структуры n-p-n импульсные Предназначены для применения в источниках вторичного электропитания, высоковольтных переключающих устройствах Корпус металлический со стеклянными изоляторами и жесткими выводами Масса транзистора не более 20 г

Электрические параметры

Статический коэффициент передачи тока в схеме ОЭ

при $U_{кэ}$ = 5 В, $I_к$ = 4,5 А, не менее			2,25
типовое значение			4*
Модуль коэффициента передачи тока на высокой частоте			
при $U_{кэ}$ = 20 В, $I_к$ = 100 мА, f = 1 МГц, не менее			4
типовое значение			7*
Граничное напряжение при $I_к$ = 0,1 А, L = 40 мГн, не менее			
КТ828А, КТ828В			700 В
КТ828Б, КТ828Г			600 В
Напряжение насыщения коллектор-эмиттер при $I_к$ = 4,5 А, $I_б$ = 2 А			
$T_к$ = +25°С	0,5*	1*	3 В
T = −60°С и $T_к$ = $T_{к\ макс}$, не более			5 В
Напряжение насыщения база-эмиттер при $I_к$ = 4,5 А, $I_б$ = 2 А	0,95*	1*	3 В
Время включения при $U_{кэ}$ = 500 В, $I_к$ = 4,5 А, $I_б$ = 1,8 А, не более			0,55* мкс
типовое значение			0,4* мкс
Время рассасывания при $U_{кэ}$ = 500 В, $I_к$ = 4,5 А, $I_б$ = 1,8 А, не более			10* мкс
типовое значение			5* мкс
Время спада при $U_{кэ}$ = 500 В, $I_к$ = 4,5 А, $I_б$ = 1,8 А, не более			1,2 мкс
типовое значение			1* мкс
Обратный ток коллектора при $U_{кб}$ = $U_{кэR\ и\ макс}$, не более			5 мА
Обратный ток эмиттера при $U_{бэ}$ = 5 В, не более			10 мА
типовое значение			1* мА

Предельные эксплуатационные данные

Постоянное напряжение коллектор-эмиттер[1] при $R_{бэ}$ = 10 Ом, $T_к$ = −60 +85°С

КТ828А, КТ828В	800 В
КТ828Б, КТ828Г	600 В

Импульсное напряжение коллектор-эмиттер[2] при $R_{бэ}$ = 10 Ом, $t_и$ < 40 мкс, Q > 10 $t_ф$ > 3 мкс, dU/dt < 0,46 В/нс для КТ828А,В и 0,4 В/нс для КТ828Б,Г при $T_к$ = −40...+85°С и 0,3 и 0,26 В/нс соответственно при $T_к$ = −60°С...$T_{к,макс}$:

КТ828А, КТ828В	1400 В
КТ828Б, КТ828Г	1200 В
Постоянное напряжение база-эмиттер	5 В
Постоянный ток коллектора	5 А
Импульсный ток коллектора при $t_и$ < 10 мс, Q > 2	7,5 А
Постоянная рассеиваемая мощность коллектора при $T_к$ = −60...+50°С	50 Вт
Температура p-n перехода	+150°С
Температура окружающей среды	−60°С...Тк = +100°С

[1]При $T_к$ > +85°С $U_{кэR,макс}$ для КТ828А снижается линейно до 500 В, КТ828Б до 400 В

[2]При изменении $T_к$ от −40 до −60°С и увеличении $T_к$ от +85 до $T_{к,макс}$ $U_{кэR,и,макс}$ для КТ828А,В снижается линейно до 1000 В, КТ828Б,Г — до 800 В.

Импульсное напряжение коллектор-эмиттер при $t_ф$ > 0,3 мкс Q > 2, $t_и$ < 40 мкс ($dU_{кэ}$/dt < 2,3 В/нс для КТ828А,В и dU/dt < 2 В/нс для КТ828Б,Г) снижается линейно до 700 В для КТ828А,В и до 600 В для КТ828Б,Г при $T_к$ < +85°С. При $T_к$ = +85°С...$T_{к,макс}$ это напряжение снижается линейно до 500 В для КТ828А,В и до 400 В для КТ828Б,Г ($dU_{кэ}$/dt < 1,65 для КТ828А,В и $dU_{кэ}$/dt < 1,33 В/нс для КТ828Б,Г).

Для улучшения теплового контакта рекомендуется смачивать нижнее основание транзистора полиметилсилоксановой жидкостью ИМС-100 ГОСТ 13032-77.

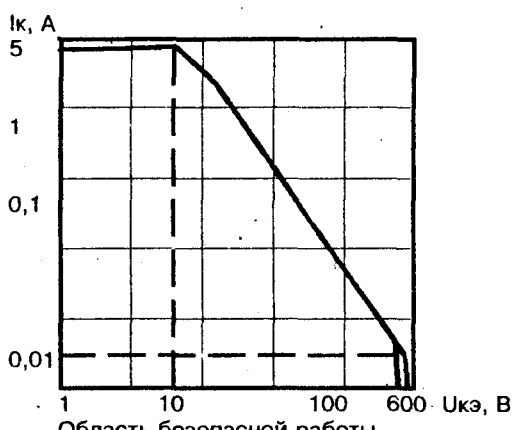

Область безопасной работы
Тк=+50°С
Тп=+150°С

Выходные характеристики

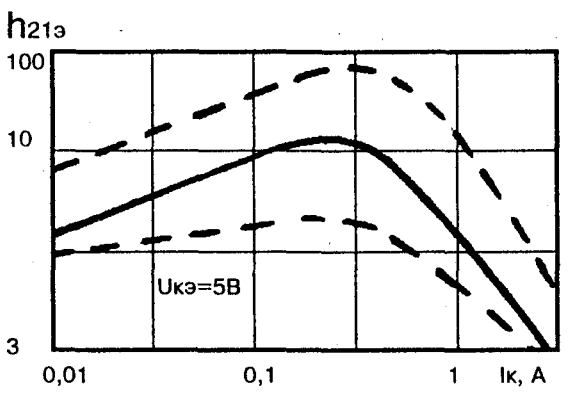

Зависимость коэффициента передачи тока от тока коллектора