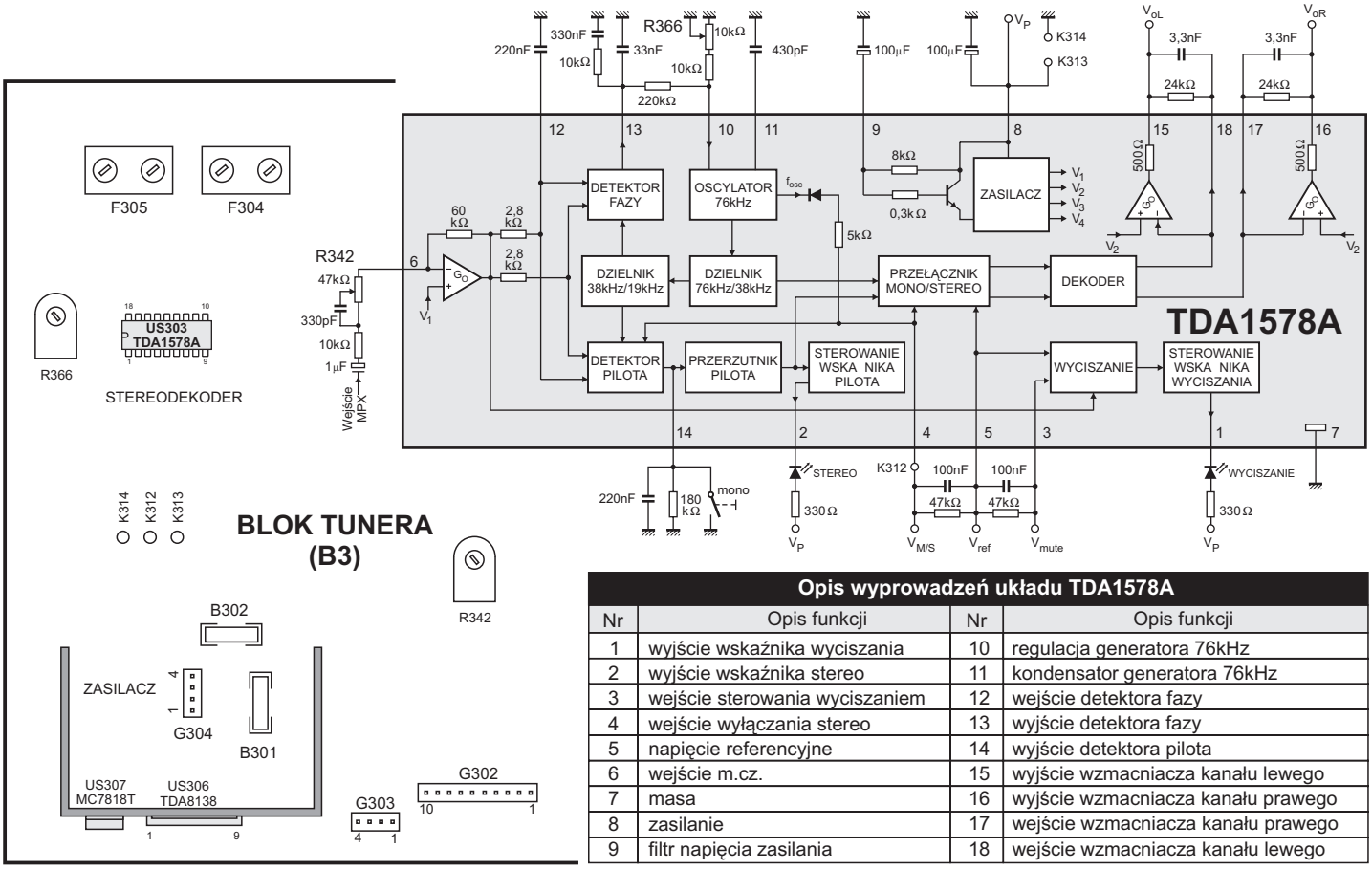

Opis wyprowadzeń układu TDA1578A			
Nr	Opis funkcji	Nr	Opis funkcji
1	wyjście wskaźnika wyciszania	10	regulacja generatora 76kHz
2	wyjście wskaźnika stereo	11	kondensator generatora 76kHz
3	wejście sterowania wyciszaniem	12	wejście detektora fazy
4	wejście wyłączania stereo	13	wyjście detektora fazy
5	napięcie referencyjne	14	wyjście detektora pilota
6	wejście m.cz.	15	wyjście wzmacniacza kanału lewego
7	masa	16	wyjście wzmacniacza kanału prawego
8	zasilanie	17	wejście wzmacniacza kanału prawego
9	filtr napięcia zasilania	18	wejście wzmacniacza kanału lewego

Rys.19. Schemat blokowy układu dekodera stereo TDA1578A ze schematem i opisem wyprowadzeń oraz rozmieszczenie punktów pomiarowych, elementów strojenia i regulacji na bloku tunera B3.